Série Traveler™

Balances électroniques portables

Série destinée à la pesée de base pour des applications pédagogiques

La gamme OHAUS Traveler™ a été spécialement conçue avec un pare-vent exclusif permettant la pesée dans des conditions difficiles et l'empilage de plusieurs balances pour le stockage . Dotée des principales fonctionnalités la gamme Traveler est la réponse à toutes les applications nécessitant une pesée élémentaire.

Caractéristiques standard :

- **Pare-vent Weigh – Thru** pour conditions de pesée difficile – Le pare-vent exclusif de Traveler a été spécialement conçu avec une pièce centrale amovible conférant la protection nécessaire dans les conditions environnementales difficiles tout en maintenant la vitesse de pesée
- **Pare-vent empilable –** Le pare-vent exclusif de Traveler a été conçu en vue d'économiser de l'espace en permettant l'empilage des balances lors du stockage. Vous pouvez retirer la pièce centrale du pare-vent et la retourner pour la convertir en nacelle de pesée !
- **Connectivité USB ou RS232 –** Traveler dispose d'options d'interfaçage particulièrement faciles à installer pour connecter une imprimante Ohaus ou un ordinateur
- **Alimentation Piles ou secteur –** Fonctionne avec 4 piles «AA» (extinction automatique), ou grâce à un adaptateur secteur (fourni)

Traveler™ Balances électroniques portables

Spécifications

Modèle	TA152*	TA302*	TA502	TA301*	TA501	TA1501	TA3001	TA5000
Capacité (g)	150	300	500	300	500	1500	3000	5000
Précision d'affichage (g)	0.01			0.1				1
Linéarité	± 1 d							
Reproductibilité (écart type [g])	0.01	0.01	0.01	0.1	0.1	0.1	0.1	1
Masse requise pour calibrage portée (g)	100	200	300	200	300	1000	2000	3000
Masse requise pour cal. linéarité	100 150	200 300	300 500	200 300	300 500	1000 1500	2000 3000	3000 5000
Unités de pesée	Gramme, Newton							
Plage de tare	À la capacité par soustraction							
Durée de stabilisation (sec)	< 3							
Taille du plateau (mm)	120 dia.					120 x 135		
Taille de l'affichage Larg x Haut (mm)	84 x 17							
Plage de la température d'exploitation	50° - 104°F / 10° - 40°C							
Alimentation	Adaptateur (inclus) ou 4 piles AA (non incluses)							
Dimensions - Larg x Haut x Prof (mm)	149 x 73 x 224 (Jusqu'au dessus du pare-vent)							
Plage d'humidité d'exploitation	30%-90%							

* Ces modèles sont livrés avec une masse de calibrage pour effectuer un calibrage en portée

Dimensions

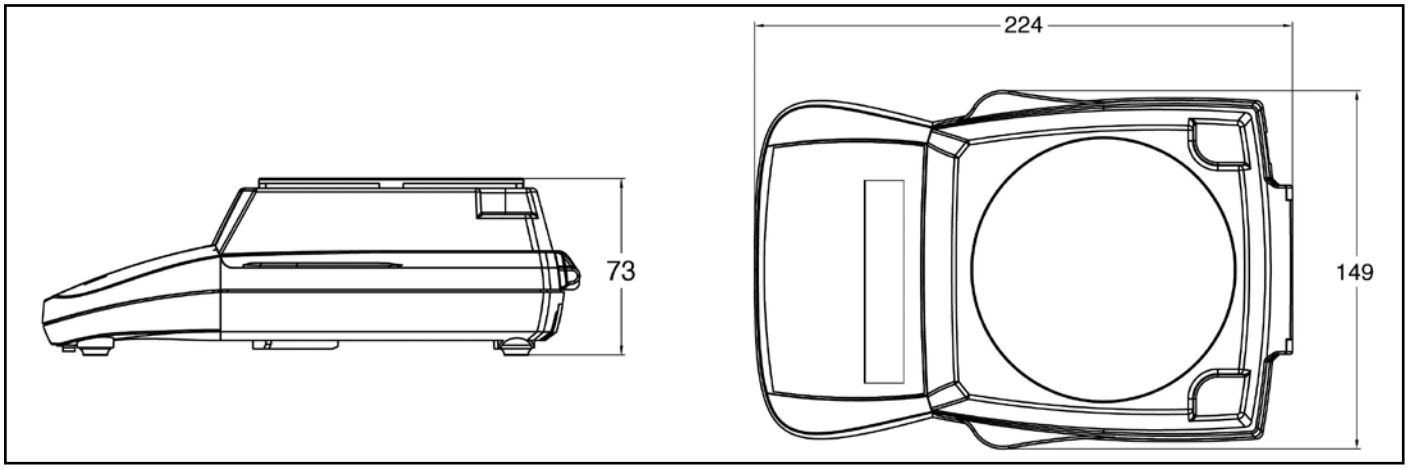

Caractéristiques standard

Les caractéristiques standard additionnelles incluent des unités de pesée en Grammes et Newton, un crochet de pesée sous la balance, un verrou intégral pour le transport et un verrouillage du calibrage, une boucle de sécurité à l'arrière, un arrêt automatique programmable, un adaptateur CA et une masse de calibrage *(uniquement les modèles en dessous de 500 g)*

Accessoires optionnels

	Numéro OHAUS
Affichage secondaire rétroéclairé	80251395
Accessoire de communication RS232	72206287
Accessoire de communication USB	72206288
Masses de calibrage	Contactez OHAUS pour de plus amples informations
Dispositif de sécurité	80850000
Imprimante thermique STP103-EU	80251993
Imprimante à impact CBM910 - EU	80252043

Qualité et assistance leaders dansl'industrie

Toutes les les balances OHAUS Traveler™ sont fabriquées conformément à un système de gestion de la qualité certifié ISO 9001. La construction solide de nos produits et le contrôle intransigeant de la qualité représentent la base de la réputation des produits OHAUS depuis plus d'un siècle.

80774314_A © Copyright Ohaus Corporation

www.ohaus.com

* ISO 9001:2008
Système agréé de gestion de la qualité

OHAUS®