Miele
PROFESSIONAL

Installationsplan / Installation plan

Installatietekening
Plan d`installation
Pianta di installazione

Plano de instalación
Plano de instalação
Σχέδιο εγκατάστασης

Asennusohje
Installasjonsplan
Installationsplan

F

G 7883

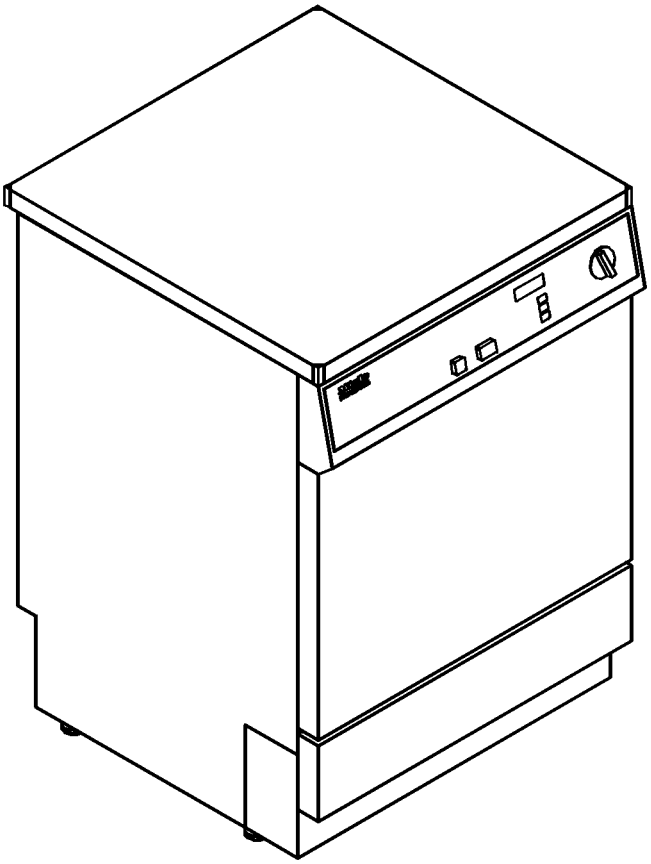

Materialnummer	/	Mat. no.:	5670211
Änderungsstand	/	Version:	01
Datum Zeichnung	/	Drawing date:	01.06.2003
Datum Legende	/	Legend date:	01.06.2003

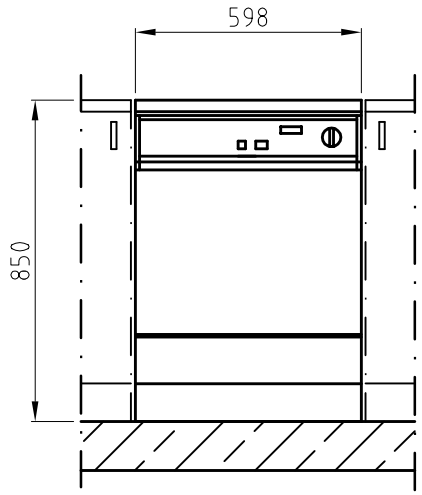

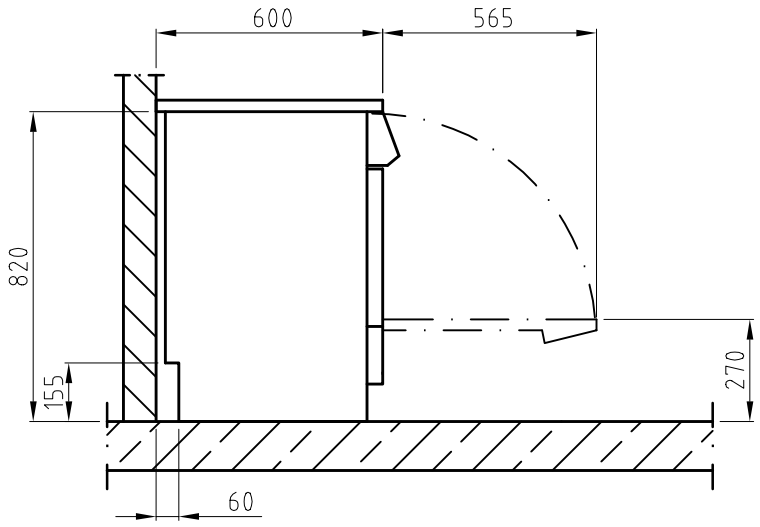

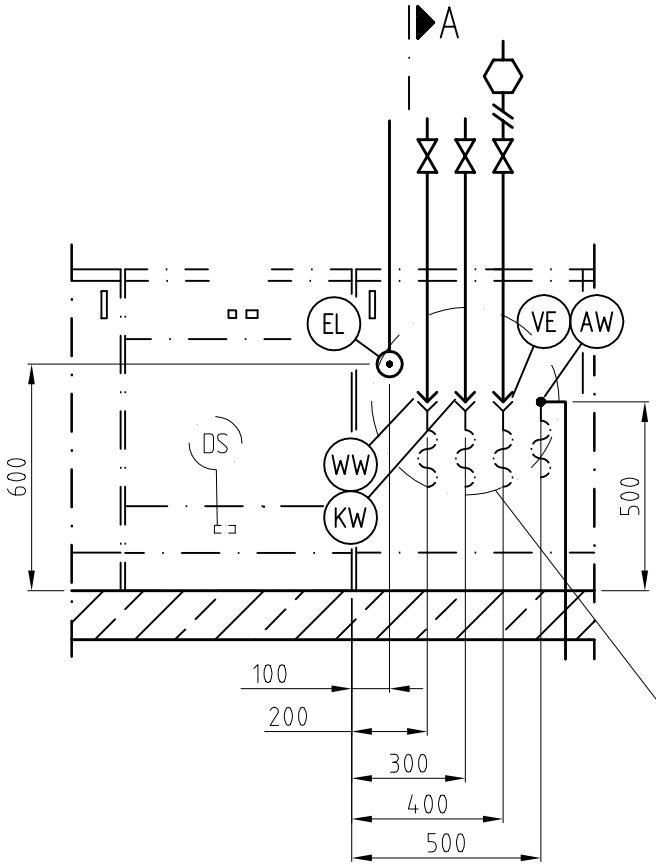

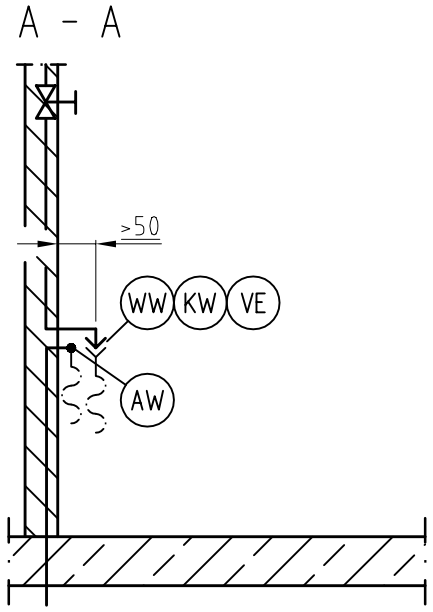

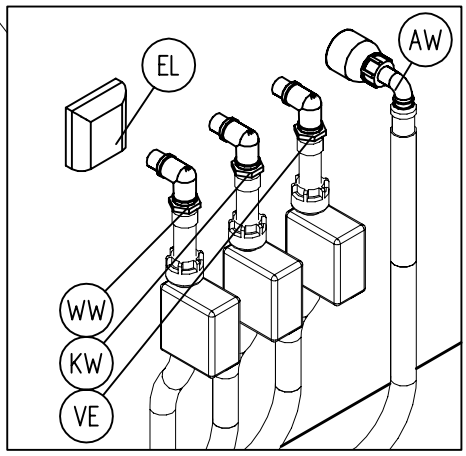

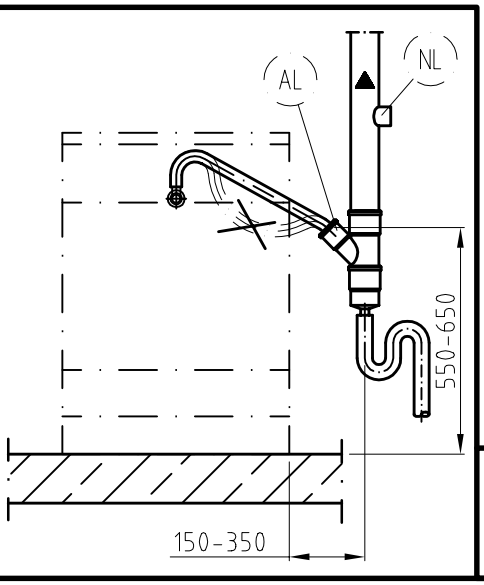

Miele PROFESSIONAL	Installationsplan/Installation plan Thermo-Desinfektor G 7883	Date:	01.06.2003
		Page:	1
		Name:	Gö

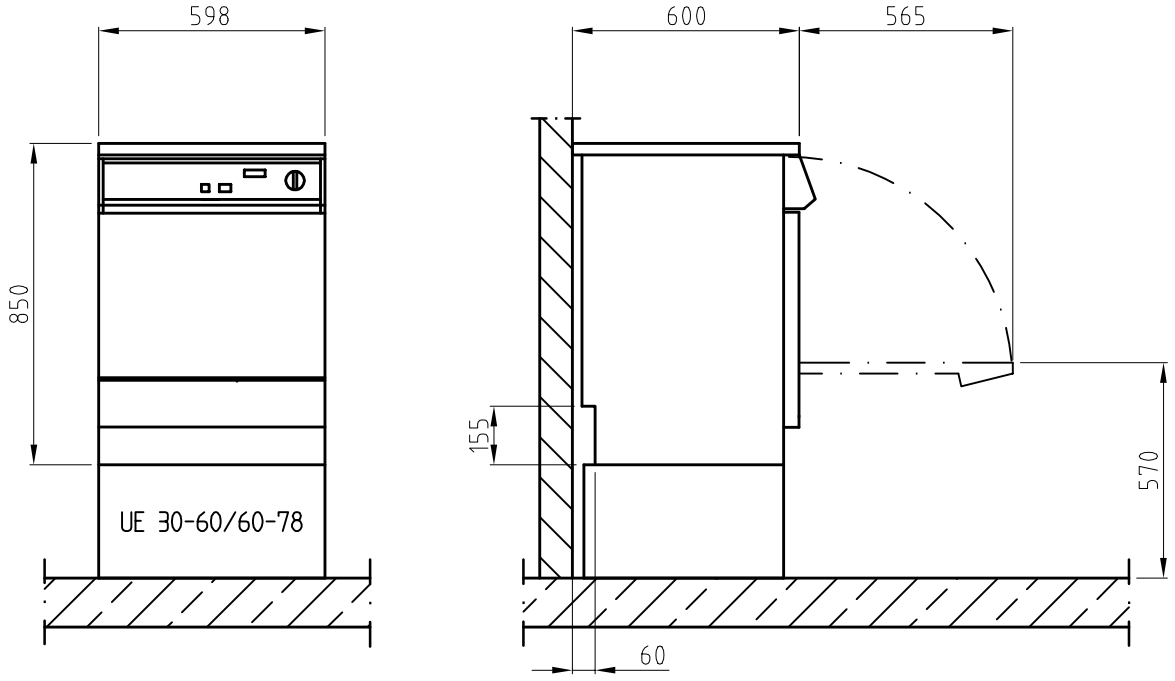

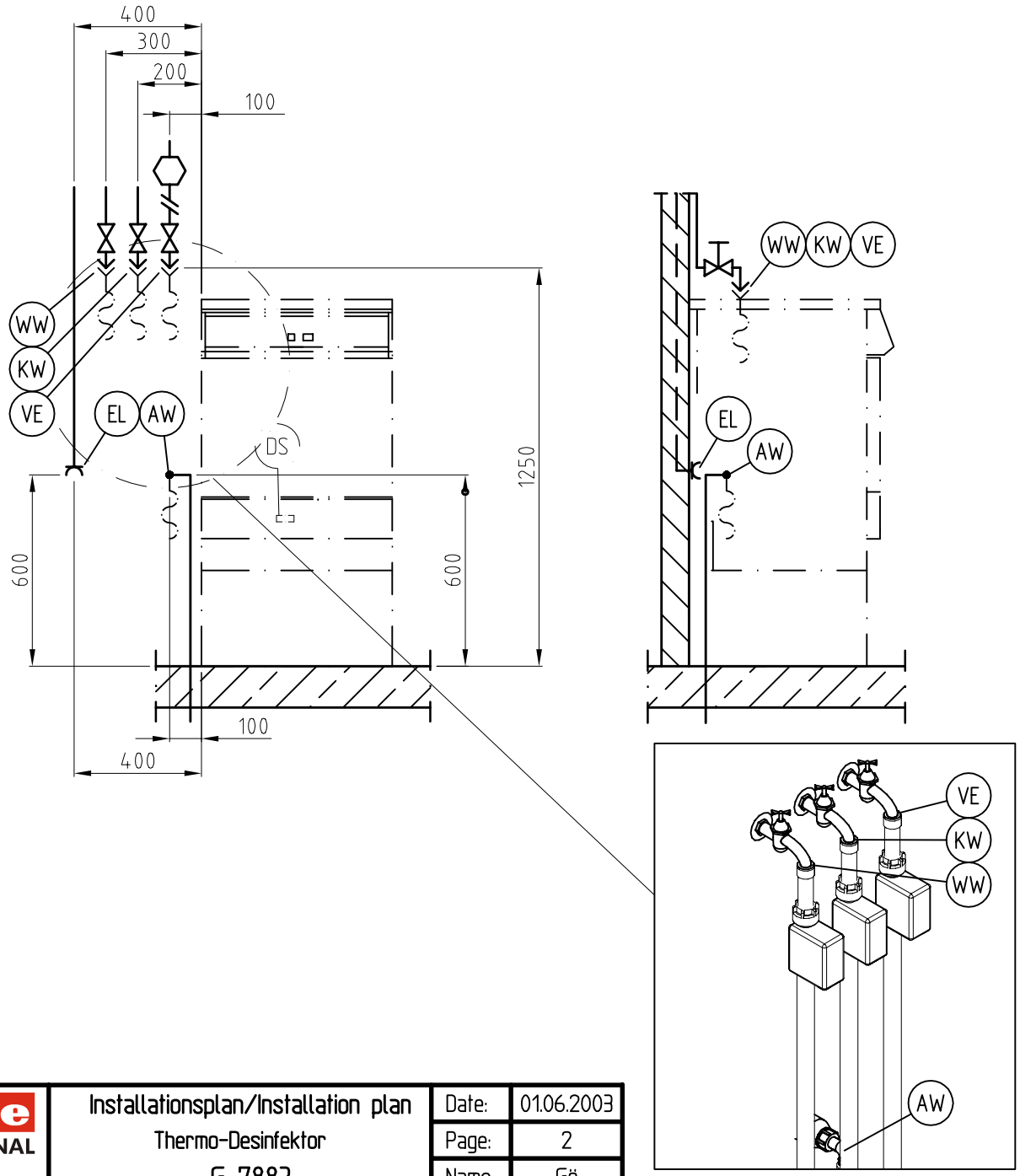

Miele PROFESSIONAL	Installationsplan/Installation plan Thermo-Desinfektor G 7883	Date:	01.06.2003
		Page:	2
		Name:	Gö

Caractéristiques techniques

Miele PROFESSIONAL

Laveur-désinfecteur thermique G 7883

Légende :

EL Sigles entourés d'un cercle : raccordement nécessaire

F

DS Sigles entourés d'un cercle en pointillés : Raccordement optionnel ou en fonction de l'appareil

EL	Raccordement électrique	1. Tension (état départ d'usine) Valeurs de raccordement Fusibles Diamètre min. câble Longueur câble de raccordement (H05(07) RN-F) sans fiche		V/Hz kW A mm² m	3N AC 400/50 9,7 3 × 16 5 × 2,5 1,7
		Tension Valeur de raccordement Fusibles Diamètre min. câble Longueur câble de raccordement (H05(07)RN-F) sans fiche	modifiables	V/Hz kW A mm² m	2N AC 400/50 6,7 2 × 16 5 × 2,5 1,7
		Tension Valeur de raccordement Fusibles Diamètre min. câble Longueur câble de raccordement (H05(07)RN-F) sans fiche	modifiables	V/Hz kW A mm² m	AC 230/50 3,7 1 × 16 5 × 2,5 1,7
	Il en découle pour les autres pays :				
	B F N I	2. Tension (état départ usine) Valeur de raccordement Fusibles Diamètre min. câble Longueur câble de raccordement (H05(07)RN-F) sans fiche		V/Hz kW A mm² m	3N AC 400/50 7,3 3 × 16 5 × 2,5 1,7
		Tension Valeur de raccordement Fusibles Diamètre min. câble Longueur câble de raccordement (H05(07)RN-F) sans fiche	modifiables	V/Hz kW A mm² m	3 AC 230/50 7,3 3 × 20 5 × 2,5 1,7
		Tension Valeur de raccordement Fusibles Diamètre min. câble Longueur câble de raccordement (H05(07)RN-F) sans fiche	modifiables	V/Hz kW A mm² m	AC 230/50 5,1 1 × 25 3 × 4 2,1

	B F N I	3. Tension (état départ usine) Valeur de raccordement Fusibles Diamètre min. câble Longueur câble de raccordement (H05(07)RN-F) sans fiche		V/Hz kW A mm² m	3 AC 230/50 7,3 3 × 20 5 × 2,5 1,7
		Tension Valeur de raccordement Fusibles Diamètre min. câble Longueur câble de raccordement (H05(07)RN-F) sans fiche	modifiables	V/Hz kW A mm² m	3 N AC 400/50 7,3 3 × 16 5 × 2,5 1,7
		Tension Valeur de raccordement Fusibles Diamètre min. câble Longueur câble de raccordement (H05(07)RN-F) sans fiche	modifiables	V/Hz kW A mm² m	AC 230/50 5,1 1 × 25 3 × 4 2,1
	GB IRL	4. Tension (état départ usine) Valeur de raccordement Fusibles (intégrés dans la fiche) Diamètre min. câble Longueur câble de raccordement avec fiche		V/Hz kW A mm² m	3N AC 400/50 9,2 3 × 15/16 5 × 2,5 1,7
		Tension Valeur de raccordement Fusibles Diamètre min. câble Longueur câble de raccordement (H05(07)RN-F) sans fiche	modifiables	V/Hz kW A mm² m	AC 230/50 6,7 1 × 30 3 × 4 2,1
	GB IRL	5. Tension (état départ usine) Valeur de raccordement Fusibles (intégrés dans la fiche) Diamètre min. câble Longueur câble de raccordement avec fiche		V/Hz kW A mm² m	AC 230/50 6,7 1 × 30 3 × 4 2,1
		Tension Valeur de raccordement Fusibles Diamètre min. câble Longueur câble de raccordement (H05(07)RN-F) sans fiche	modifiables	V/Hz kW A mm² m	3N AC 400/50 9,2 3 × 15/16 5 × 2,5 1,7
	AUS	6. Tension (état départ usine) Valeur de raccordement Fusibles (intégrés dans la fiche) Diamètre min. câble Longueur câble de raccordement avec fiche		V/Hz kW A mm² m	3N AC 400-415/50 9,2-9,9 3 × 15 5 × 2,5 2,1
		Tension Valeur de raccordement Fusibles Diamètre min. câble Longueur câble de raccordement avec fiche	modifiables	V/Hz kW A mm² m	AC 230-240/50 6,7-7,2 1 × 30 3 × 6 2,1
	AUS	7. Tension (état départ usine) Valeur de raccordement Fusibles Diamètre min. câble Longueur câble de raccordement avec fiche		V/Hz kW A mm² m	AC 230-240/50 6,7-7,2 1 × 30 3 × 6 2,1
		Tension Valeur de raccordement Fusibles Diamètre min. câble Longueur câble de raccordement avec fiche	modifiables	V/Hz kW A mm² m	3N AC 400-415/50 9,2-9,9 3 × 15 5 × 2,5 2,1

	USA CDN	8. Tension (état départ usine) Valeur de raccordement Fusibles Diamètre min. câble Longueur câble de raccordement sans fiche		V/Hz kW A AWG m	3 AC 208/60 6,0 3 × 20 4 × 12 1,9
		Tension Valeur de raccordement Fusibles Diamètre min. câble Longueur câble de raccordement sans fiche	modifiables	V/Hz kW A AWG m	AC 208/60 6,0 2 × 30 3 × 10 1,9
	USA CDN	9. Tension (état départ usine) Valeur de raccordement Fusibles Diamètre min. câble Longueur câble de raccordement sans fiche		V/Hz kW A AWG m	AC 208/60 6,0 2 × 30 3 × 10 1,9
		Tension Valeur de raccordement Fusibles Diamètre min. câble Longueur câble de raccordement sans fiche	modifiables	V/Hz kW A AWG m	3 AC 208/60 6,0 3 × 20 4 × 12 1,9
	JP	10. Tension (état départ usine) Valeur de raccordement Fusibles Diamètre min. câble Longueur câble de raccordement (H05(07)RN-F) sans fiche		V/Hz kW A mm² m	3 AC 200/50 5,7 3 × 20 5 × 2,5 2,3
		Tension Valeur de raccordement Fusibles Diamètre min. câble Longueur câble de raccordement (H05(07)RN-F) sans fiche	modifiables	V/Hz kW A mm² m	AC 200/50 5,7 2 × 30 3 × 4 2,1
	JP	11. Tension (état départ usine) Valeur de raccordement Fusibles Diamètre min. câble Longueur câble de raccordement (H05(07)RN-F) sans fiche		V/Hz kW A mm² m	3 AC 200/60 5,7 3 × 20 5 × 2,5 2,3
		Tension Valeur de raccordement Fusibles Diamètre min. câble Longueur câble de raccordement (H05(07)RN-F) sans fiche	modifiables	V/Hz kW A mm² m	AC 200/60 5,7 2 × 30 3 × 4 2,1
	EXP	12. Tension (état départ usine) Valeur de raccordement Fusibles Diamètre min. câble Longueur câble de raccordement (H05(07)RN-F) sans fiche		V/Hz kW A mm² m	3N AC 380/60 6,7 3 × 16 5 × 2,5 2,3
		Tension Valeur de raccordement Fusibles Diamètre min. câble Longueur câble de raccordement (H05(07)RN-F) sans fiche	modifiables	V/Hz kW A mm² m	3 AC 220/60 6,7 3 × 20 5 × 2,5 2,3
		Tension Valeur de raccordement Fusibles Diamètre min. câble Longueur câble de raccordement (H05(07)RN-F) sans fiche	modifiables	V/Hz kW A mm² m	AC 220/60 4,7 1 × 25 3 × 4 2,1

	EXP	13. Tension (état départ d'usine) Valeur de raccordement Fusibles Diamètre min. câble Longueur câble de raccordement (H05(07)RN-F) sans fiche		V/Hz kW A mm² m	3 AC 220/60 6,7 3 × 20 5 × 2,5 2,3
		Tension Valeur de raccordement Fusibles Diamètre min. câble Longueur câble de raccordement (H05(07)RN-F) sans fiche	modifiables	V/Hz kW A mm² m	3N AC 380/60 6,7 3 × 16 5 × 2,5 2,3
		Tension Valeur de raccordement Fusibles Diamètre min. câble Longueur câble de raccordement (H05(07)RN-F) sans fiche	modifiables	V/Hz kW A mm² m	AC 220/60 4,7 1 × 25 3 × 4 2,1
		Il est conseillé de raccorder l'appareil par un dispositif de prises afin que les contrôles de sécurité puissent être réalisés plus facilement. Les prises doivent être accessibles une fois l'appareil installé. En cas de raccordement fixe, l'utilisateur devra prévoir un interrupteur principal avec séparation du réseau sur tous les pôles et une largeur d'ouverture de contact min. de 3 mm. Pour plus de sécurité, il est fortement conseillé d'installer un disjoncteur de courant à défaut en amont Le cas échéant il faudra également installer une liaison équipotentielle conforme aux normes nationales et disposant d'une bonne liaison de contact.			
KW	Eau froide	Température max. Dureté d'eau max. autorisée Pression min. Pression max. en cas de prolongation de temps d'entrée d'eau Pression max. Débit Raccord fileté à prévoir par l'utilisateur Longueur tuyau de raccordement laveur-désinfecteur (fourni) Laveur-désinfecteur certifié DVGW. Raccordement direct sans armature de sécurité possible.		°C °dH kPa kPa kPa l/min pouces mm	20 60 250 100 1000 8 ¾ externe (USA: 11,5 NH) 1500
WW	Eau chaude	Température max. Dureté d'eau max. autorisée Pression min. Pression max. en cas de prolongation de temps d'entrée d'eau Pression max. Débit Raccord fileté à prévoir par l'utilisateur Longueur tuyau de raccordement laveur-désinfecteur (fourni) Laveur-désinfecteur certifié DVGW. Raccordement direct sans armature de sécurité possible.		°C °dH kPa kPa kPa l/min pouces mm	70 60 250 100 1000 8 ¾ externe (USA: 11,5 NH) 1500
VE	Eau déminéralisée	Modèle de base : Pression min Pression max en cas de prolongation de temps d'entréed'eau Pression max Débit Modèle avec pompe de circulation eau dém. (ADP): Pression min. Pression max. raccord fileté à prévoir par l'utilisateur Longueur tuyau de raccordement (fourni)		 kPa kPa kPa l/min kPa kPa pouces mm	 250 100 1000 8 5 30 ¾ externe (USA: 11,5 NH) 1500

AW	Vidange	Tuyau de vidange (di × s × l) Hauteur de refoulement pompe de vidange à partir de rebord inférieur de l'appareil max.. Débit par tuyau de vidange momentanément max. Embout à olive à prévoir par l'utilisateur pour tuyau de vidange (da × l)	mm m l/min mm	22 × 6 × 1500 1,0 50 22 × 30
DS	Dosage externe (optionnel)	Raccord dispositif de dosage (DOS G 60) à l'arrière		
AL	Aération cuve (optionnel)	Raccordement nécessaire avec modèle sans condensateur Raccords appareil (ovales) pour diamètre interne du tuyau (tuyau de raccordement non fourni) Utiliser des tuyaux de vidange Miele pour le raccordement. Température moyenne / momentanément max : Taux d'humidité de l'air rel. moyen / momentanément max. I. Raccord évacuation d'air externe avec ventilateur : Débit évacuation d'air par appareil Hotte ou fente d'aération à prévoir par l'utilisateur II. Conduit d'évacuation d'air direct vers l'extérieur ss ventilation : Long. max. pour conduit d'évacuationDN 22 Long. max. pour conduit d'évacuationDN 50 Long. max. pour conduit d'évacuationDN 125 Réduction de la long. max. autorisée du conduit par coude 90° Ne pas rassembler les conduits de différents appareils ! Un conduit par appareil. Eviter un retour de condensation vers l'appareil. Poser le conduit à la verticale vers le haut puis en déclivité progressive vers l'évacuation d'air. Vider l'eau dans le conduit à l'endroit le plus bas. Aérer le local en fonction de la quantité d'air évacuée.	 mm °C/°C %/% m³/h m m m m	 25 70/95 80/100 2-5 1,5 4,0 8,0 0,5
	Données appareil	Hauteur, tôle de protection Hauteur d'encastrement Largeur Profondeur Poids net Charge au sol en fonctionnement Largeur d'encombrement min. y compris palette de transport Hauteur d'encombrement min. y compris palette de transport	mm mm mm mm kg N mm mm	850 820 598 600 70 1500 700 950

En cas d'utilisation des châssis (UC 30-90/60-78, UC 30-90/70-78) il faut veiller à une bonne liaison au sol.
Fixation de l'appareil obligatoire.
Les installations ne doivent être effectuées que par des techniciens concessionnés en conformité avec les normes et les prescriptions de sécurité applicables !
Suivez les indications de la notice d'installation pour l'installation ! Sous réserve de modifications ! Dimensions en mm