Caractéristiques détaillées	
Garantie	10 ans contre tout vice de fabrication
Spécificité 1	Chandelier éducation nationale
Spécificité 2	Sur table
Spécificité 3	Bec fixe
Tétine 1	Embout fixe Ø6 mm
Tétine 2	Embout Démontable Ø10 mm
Couleur rondelle d'embase EN	Bleu
Couleur Pastille 1 EN	Bleu
Couleur Pastille 2 EN	
Couleur Volant EN	Vert
Couleur Plaque En	Vert
Complément	Antivandalisme
Hauteur sous bec (mm)	219
Mécanisme d'ouverture	Tête 2,5 tours
Saillie (mm)	150 ou 200 ou 250
Organe de manœuvre	Volant polypropylène
Raccordement	Queue filtée M G'1/2
Débit réglable	Non
Double débit	Non
Pression mini	1 bar
Pression conseillée	3 bars
Pression maxi	5 bars
Blocage température	Non
Longueur queue (mm)	102
Serrage maxi	65
conditionnement	1

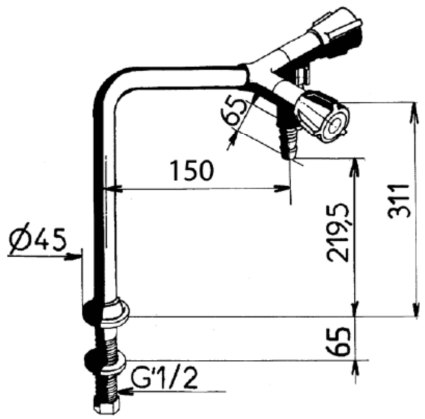

REFERENCE : E-CEN2-150-219

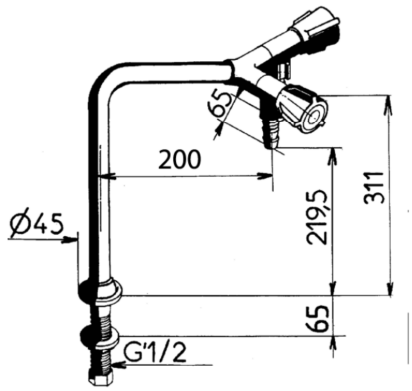

REFERENCE : E-CEN2-200-219

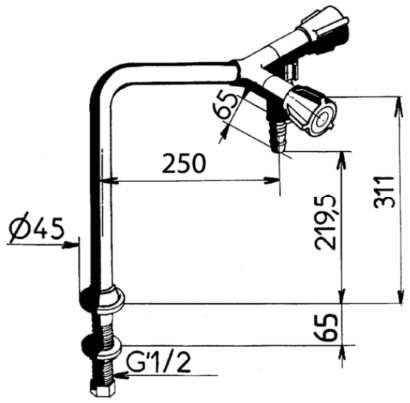

REFERENCE : E-CEN2-250-219

Caractéristiques détaillées	
Garantie	10 ans contre tout vice de fabrication
Spécificité 1	Mélangeur
Spécificité 2	Sur dosseret
Spécificité 3	Bec orientable
Tétine 1	Embout Démontable Ø10 mm
Couleur embase EN	Verte
Couleur rondelle d'embase EN	Rouge
Couleur rondelle d'embase 2 EN	Bleu
Couleur Pastille EN	Rouge
Couleur Pastille 2 EN	Bleu
Couleur Volant EN	Vert
Couleur Plaque En	Vert
Hauteur sous bec (mm)	180
Mécanisme d'ouverture	Tête 2,5 tours
Saillie (mm)	150 ou 200 ou 250
Organe de manœuvre	Volant polypropylène
Raccordement	Queue filtée M G'1/2
Débit réglable	Non
Double débit	Non
Pression mini	1 bar
Pression conseillée	3 bars
Pression maxi	5 bars
Blocage température	Non
Longueur queue (mm)	102
Serrage maxi	55
conditionnement	1

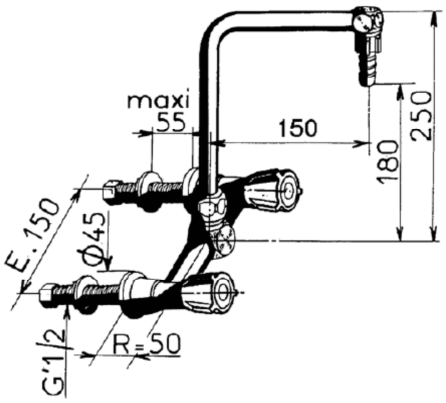

REFERENCE : E-DBO-150-180

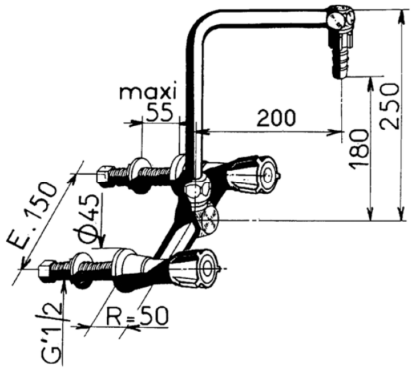

REFERENCE : E-DBO-200-180

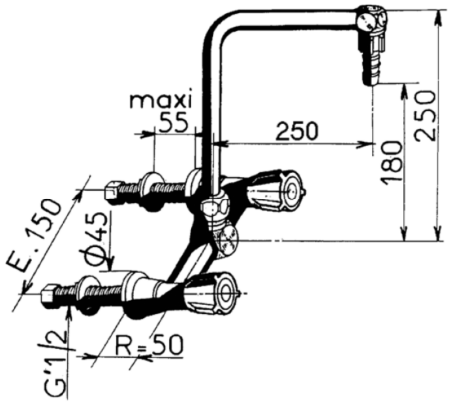

REFERENCE : E-DBO-250-180

Caractéristiques détaillées	
Garantie	10 ans contre tout vice de fabrication
Spécificité 1	Mélangeur
Spécificité 2	Sur table
Spécificité 3	Bec orientable
Tétine 1	Embout Démontable Ø10 mm
Couleur Pastille EN	Rouge
Couleur Pastille 2 EN	Bleu
Couleur Volant EN	Vert
Couleur Plaque En	Vert
Hauteur sous bec (mm)	230
Mécanisme d'ouverture	Tête 2,5 tours
Saillie (mm)	150 ou 200 ou 250
Organe de manœuvre	Volant polypropylène
Raccordement	Flexible SPEX 650 mm - M10x1 - EP G'3/8
Débit réglable	Non
Double débit	Non
Pression mini	1 bar
Pression conseillée	3 bars
Pression maxi	5 bars
Blocage température	Non
Longueur queue (mm)	102
Serrage maxi	35
conditionnement	1

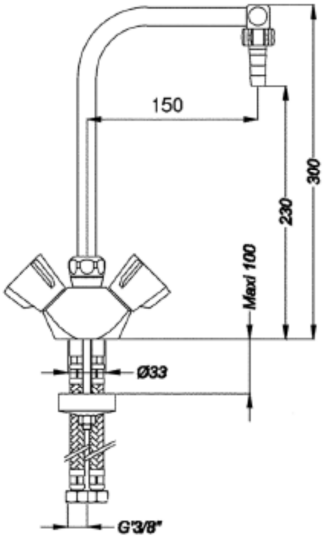

REFERENCE : E-TBO-150-230

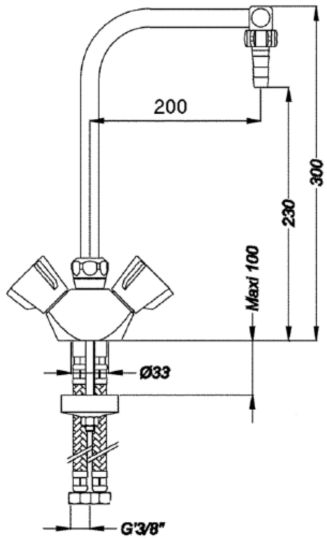

REFERENCE : E-TBO-200-230

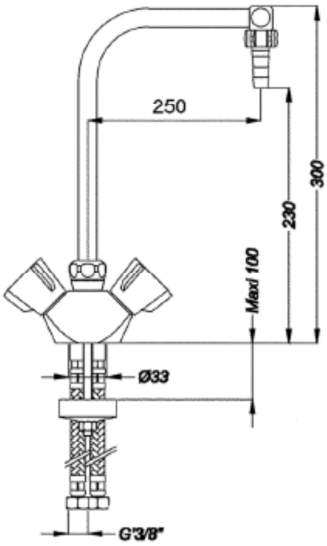

REFERENCE : E-TBO-250-230

Caractéristiques détaillées	
Garantie	10 ans contre tout vice de fabrication
Spécificité 1	Mélangeur
Spécificité 2	Sur table
Spécificité 3	Bec orientable
Tétine 1	Embout Démontable Ø10 mm
Couleur embase EN	Vert
Couleur rondelle embase EN	Rouge
Couleur rondelle embase 2 EN	Bleu
Couleur Pastille EN	Rouge
Couleur Pastille 2 EN	Bleu
Couleur Volant EN	Vert
Couleur Plaque En	Vert
Hauteur sous bec (mm)	230
Mécanisme d'ouverture	Tête 2,5 tours
Saillie (mm)	150 ou 200 ou 250
Organe de manœuvre	Volant polypropylène
Raccordement	Queue filtée M G'1/2
Débit réglable	Non
Double débit	Non
Pression mini	1 bar
Pression conseillée	3 bars
Pression maxi	5 bars
Blocage température	Non
Longueur queue (mm)	102
Serrage maxi	55
conditionnement	1

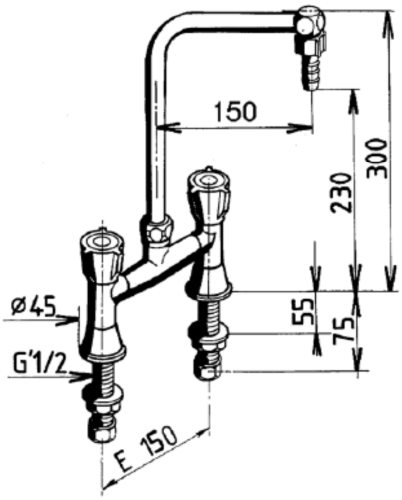

REFERENCE : E-TBO2-150-230

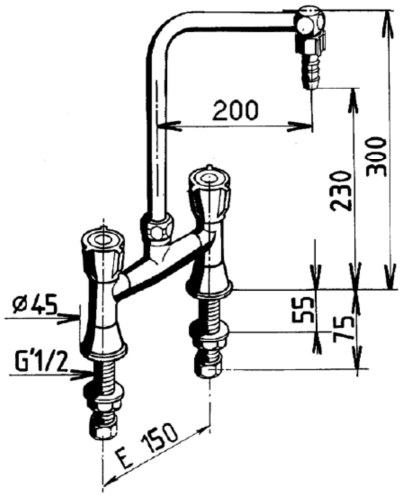

REFERENCE : E-TBO2-200-230

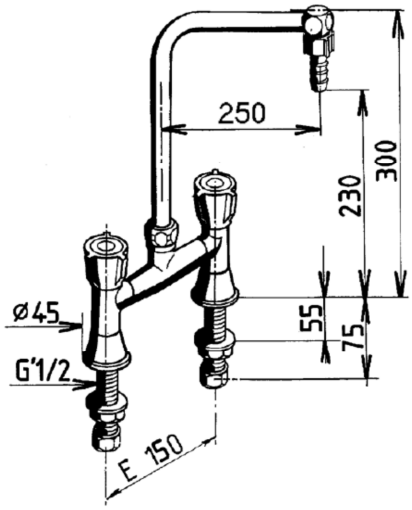

REFERENCE : E-TBO2-250-230