GAZ COMBUSTIBLE

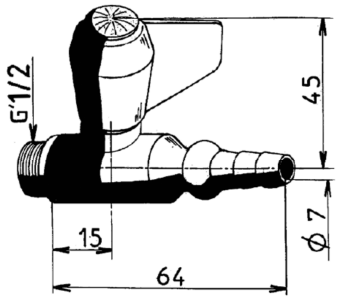

Caractéristiques détaillées	
Garantie	10 ans contre tout vice de fabrication
Spécificité 1	A commande directe
Spécificité 2	Sur dosseret
Spécificité 3	A un robinet
Tétine 1	Embout fixe Ø6 mm
Couleur embase EN	Jaune
Couleur rondelle d'embase EN	Jaune
Couleur Pastille EN	Jaune
Couleur Volant EN	Jaune
Couleur Plaque En	Jaune
Mécanisme d'ouverture	Tête 1/4 tours de sécurité
Saillie (mm)	65
Raccordement	M G'1/2
Débit réglable	Non
Double débit	Non
Pression mini	27 mbars
Pression conseillée	300 mbars
Pression maxi	500 mbars
Blocage température	Non
Conditionnement	1

REFERENCE : GC-64

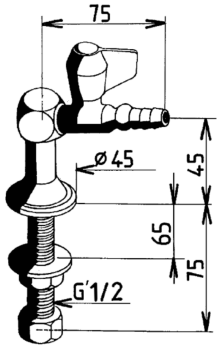

Caractéristiques détaillées	
Garantie	10 ans contre tout vice de fabrication
Spécificité 1	A commande directe éducation nationale
Spécificité 2	Sur table
Spécificité 3	A un robinet
Tétine 1	Embout fixe Ø12 mm
Couleur embase EN	
Couleur rondelle d'embase EN	Jaune
Couleur Pastille EN	Jaune
Couleur Volant EN	Jaune
Couleur Plaque En	Jaune
Complément	Antivandalisme
Mécanisme d'ouverture	Tête 1/4 tours de sécurité
Saillie (mm)	75
Raccordement	Queue filtée M G'1/2
Débit réglable	Non
Double débit	Non
Pression mini	27 mbars
Pression conseillée	300 mbars
Pression maxi	500 mbars
Blocage température	Non
Longueur queue (mm)	102
Serrage maxi	100 ou 65
Conditionnement	1

REFERENCE : GC-75

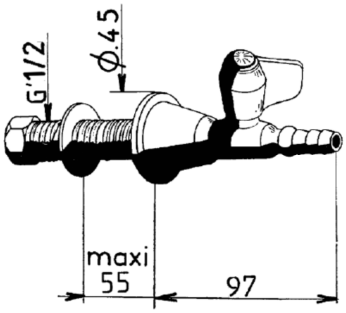

Caractéristiques détaillées	
Garantie	10 ans contre tout vice de fabrication
Spécificité 1	A commande directe
Spécificité 2	Sur dosseret
Spécificité 3	A un robinet
Tétine 1	Embout fixe Ø12 mm
Couleur embase EN	Jaune
Couleur rondelle d'embase EN	Jaune
Couleur Pastille EN	Jaune
Couleur Volant EN	Jaune
Couleur Plaque En	Jaune
Mécanisme d'ouverture	Tête 1/4 tours de sécurité
Saillie (mm)	100
Raccordement	Queue filtée M G'1/2
Débit réglable	Non
Double débit	Non
Pression mini	27 mbars
Pression conseillée	300 mbars
Pression maxi	500 mbars
Blocage température	Non
Longueur queue (mm)	102
Serrage maxi	55
Conditionnement	1

REFERENCE : GC-97

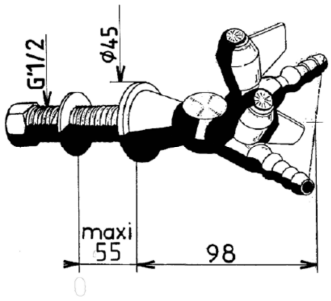

Caractéristiques détaillées	
Garantie	10 ans contre tout vice de fabrication
Spécificité 1	A commande directe
Spécificité 2	Sur dosseret
Spécificité 3	A deux robinets
Tétine 1	Embout fixe Ø12 mm
Couleur embase EN	Jaune
Couleur rondelle d'embase EN	Jaune
Couleur Pastille EN	Jaune
Couleur Volant EN	Jaune
Couleur Plaque En	Jaune
Mécanisme d'ouverture	Tête 1/4 tours de sécurité
Saillie (mm)	100
Raccordement	Queue filtée M G'1/2
Débit réglable	Non
Double débit	Non
Pression mini	27 mbars
Pression conseillée	300 mbars
Pression maxi	500 mbars
Blocage température	Non
Longueur queue (mm)	102
Serrage maxi	55
conditionnement	1

REFERENCE : GC-98

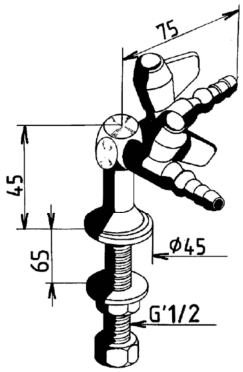

A 90°

Caractéristiques détaillées	
Garantie	10 ans contre tout vice de fabrication
Spécificité 1	A commande directe
Spécificité 2	Sur table
Spécificité 3	A deux robinets
Tétine 1	Embout fixe Ø12 mm
Couleur embase EN	Jaune
Couleur rondelle d'embase EN	Jaune
Couleur Pastille EN	Jaune
Couleur Volant EN	Jaune
Couleur Plaque En	Jaune
Mécanisme d'ouverture	Tête 1/4 tours de sécurité
Saillie (mm)	75
Raccordement	Queue filtée M G'1/2
Débit réglable	Non
Double débit	Non
Pression mini	27 mbars
Pression conseillée	300 mbars
Pression maxi	500 mbars
Blocage température	Non
Longueur queue (mm)	102
Serrage maxi	100
conditionnement	1

REFERENCE : GC-90-75

VIDE

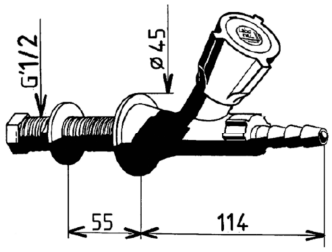

Caractéristiques détaillées	
Garantie	10 ans contre tout vice de fabrication
Spécificité 1	A commande directe
Spécificité 2	Sur dosseret
Spécificité 3	A un robinet
Tétine 1	Embout fixe Ø6 mm
Couleur embase EN	Grise
Couleur rondelle d'embase EN	Gris
Couleur Pastille EN	Grise
Couleur Volant EN	Gris
Couleur Plaque En	Grise
Mécanisme d'ouverture	Tête 2,5 tours
Saillie (mm)	115
Raccordement	Queue filtée M G'1/2
Débit réglable	Non
Double débit	Non
Pression mini	1 bar
Pression conseillée	5 bars
Pression maxi	7 bars
Blocage température	Non
Longueur queue (mm)	102
Serrage maxi	40
conditionnement	1

REFERENCE : VI-114

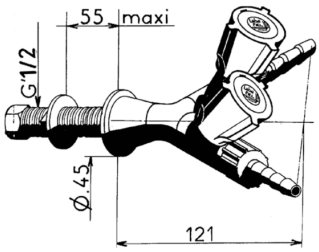

A 90°

Caractéristiques détaillées	
Garantie	10 ans contre tout vice de fabrication
Spécificité 1	A commande directe
Spécificité 2	Sur dosseret
Spécificité 3	A deux robinets
Tétine 1	Embout fixe Ø6 mm
Couleur embase EN	Grise
Couleur rondelle d'embase EN	Gris
Couleur Pastille EN	Grise
Couleur Volant EN	Gris
Couleur Plaque En	Grise
Mécanisme d'ouverture	Tête 2,5 tours
Saillie (mm)	120
Raccordement	Queue filtée M G'1/2
Débit réglable	Non
Double débit	Non
Pression mini	1 bar
Pression conseillée	5 bars
Pression maxi	7 bars
Blocage température	Non
Longueur queue (mm)	102
Serrage maxi	40
conditionnement	1

REFERENCE : VI-90-121

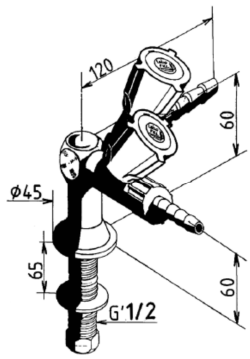

Caractéristiques détaillées	
Garantie	10 ans contre tout vice de fabrication
Spécificité 1	A commande directe
Spécificité 2	Sur table
Spécificité 3	A deux robinets
Tétine 1	Embout fixe Ø6 mm
Couleur embase EN	Grise
Couleur rondelle d'embase EN	Gris
Couleur Pastille EN	Grise
Couleur Volant EN	Gris
Couleur Plaque En	Grise
Mécanisme d'ouverture	Tête 2,5 tours
Saillie (mm)	120
Raccordement	Queue filtée M G'1/2
Débit réglable	Non
Double débit	Non
Pression mini	1 bar
Pression conseillée	5 bars
Pression maxi	7 bars
Blocage température	Non
Longueur queue (mm)	102
Serrage maxi	55
conditionnement	1

A 90°

REFERENCE : VI-90-120

A 180°

REFERENCE : VI-180-120

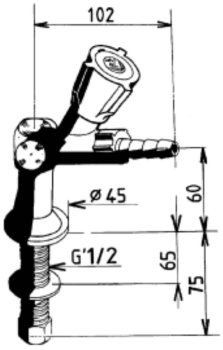

Caractéristiques détaillées	
Garantie	10 ans contre tout vice de fabrication
Spécificité 1	A commande directe
Spécificité 2	Sur table
Spécificité 3	A un robinet
Tétine 1	Embout Ø6 mm
Couleur embase EN	Grise
Couleur rondelle d'embase EN	Gris
Couleur Pastille EN	Grise
Couleur Volant EN	Gris
Couleur Plaque En	Grise
Mécanisme d'ouverture	Tête 2,5 tours
Saillie (mm)	120
Raccordement	Queue filtée M G'1/2
Débit réglable	Non
Double débit	Non
Pression mini	1 bar
Pression conseillée	5 bars
Pression maxi	7 bars
Blocage température	Non
Longueur queue (mm)	102
Serrage maxi	55
conditionnement	1

REFERENCE : VI-102

AIR COMPRIME

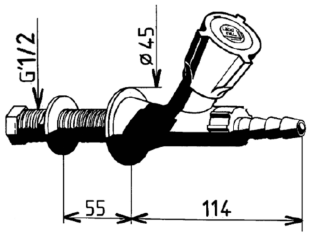

Caractéristiques détaillées	
Garantie	10 ans contre tout vice de fabrication
Spécificité 1	A commande directe
Spécificité 2	Sur dosseret
Spécificité 3	A un robinet
Tétine 1	Embout démontable Ø6 mm
Couleur embase EN	Bleu
Couleur rondelle d'embase EN	Jaune
Couleur Pastille EN	Jaune
Couleur Volant EN	Bleu
Couleur Plaque En	Bleu
Mécanisme d'ouverture	Tête 2,5 tours
Saillie (mm)	115
Raccordement	Queue filtée M G'3/8
Débit réglable	Non
Double débit	Non
Pression mini	1 bar
Pression conseillée	5 bars
Pression maxi	7 bars
Blocage température	Non
Longueur queue (mm)	102
Serrage maxi	40
conditionnement	1

REFERENCE : AC-114

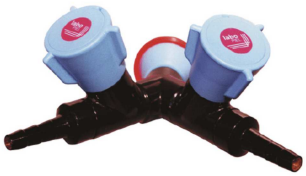

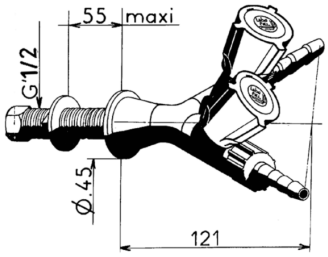

A 90°

Caractéristiques détaillées	
Garantie	10 ans contre tout vice de fabrication
Spécificité 1	A commande directe
Spécificité 2	Sur dosseret
Spécificité 3	A deux robinets
Tétine 1	Embout démontable Ø6 mm
Couleur embase EN	Bleu
Couleur rondelle d'embase EN	Jaune
Couleur Pastille EN	Jaune
Couleur Pastille 2 EN	Jaune
Couleur Volant EN	Bleu
Couleur Plaque En	Bleu
Mécanisme d'ouverture	Tête 2,5 tours
Saillie (mm)	120
Raccordement	Queue filtée M G'3/8
Débit réglable	Non
Double débit	Non
Pression mini	1 bar
Pression conseillée	5 bars
Pression maxi	7 bars
Blocage température	Non
Longueur queue (mm)	102
Serrage maxi	40
conditionnement	1

REFERENCE : AC-90-121

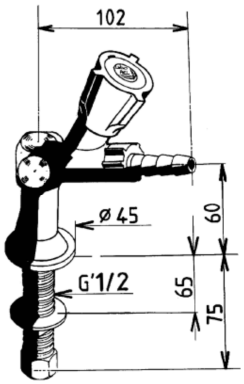

Caractéristiques détaillées	
Garantie	10 ans contre tout vice de fabrication
Spécificité 1	A commande directe
Spécificité 2	Sur table
Spécificité 3	A un robinet
Tétine 1	Embout démontable Ø6 mm
Couleur embase EN	Bleu
Couleur rondelle d'embase EN	Jaune
Couleur Pastille EN	Jaune
Couleur Volant EN	Bleu
Couleur Plaque En	Bleu
Mécanisme d'ouverture	Tête 2,5 tours
Saillie (mm)	120
Raccordement	Queue filtée M G'1/2
Débit réglable	Non
Double débit	Non
Pression mini	1 bar
Pression conseillée	5 bars
Pression maxi	7 bars
Blocage température	Non
Longueur queue (mm)	102
Serrage maxi	55
conditionnement	1

REFERENCE : AC-102

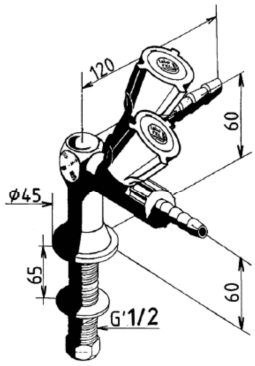

Caractéristiques détaillées	
Garantie	10 ans contre tout vice de fabrication
Spécificité 1	A commande directe
Spécificité 2	Sur table
Spécificité 3	A deux robinets
Tétine 1	Embout démontable Ø6 mm
Couleur embase EN	Bleu
Couleur rondelle d'embase EN	Jaune
Couleur Pastille EN	Jaune
Couleur Volant EN	Bleu
Couleur Plaque En	Bleu
Mécanisme d'ouverture	Tête 2,5 tours
Saillie (mm)	120
Raccordement	Queue filtée M G'1/2
Débit réglable	Non
Double débit	Non
Pression mini	1 bar
Pression conseillée	5 bars
Pression maxi	7 bars
Blocage température	Non
Longueur queue (mm)	102
Serrage maxi	55
conditionnement	1

A 90°

A 180°

REFERENCE : AC-90-120

REFERENCE : AC-180-120